ZT2 – 1x (POHLED Z VNITŘKU HALY)

PŮDORYSNÝ TVAR VIZ VÝKRES ZÁKLADŮ VE STAVEBNÍ ČÁSTI

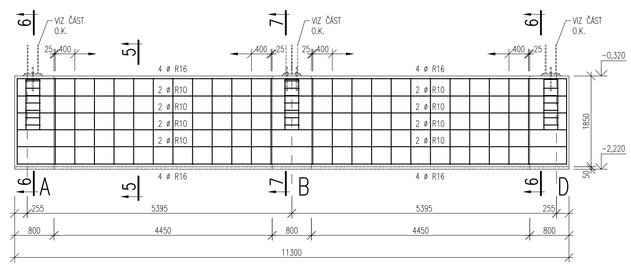

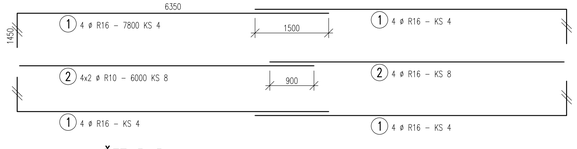

ŘEZ 5–5

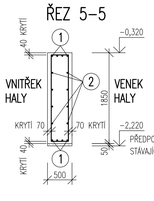

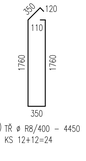

3 TŘ ø R8/400 – 4450 KS 12+12=24

ŘEZ 6–6

měř. 1:25

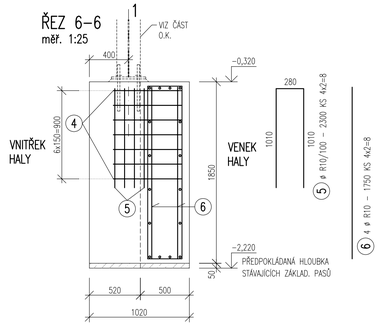

ŘEZ 7–7

měř. 1:25

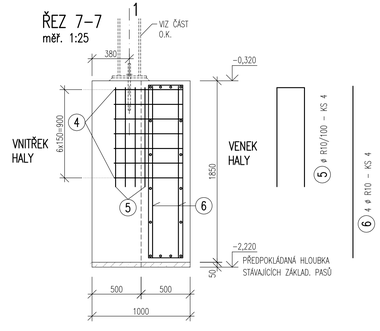

PŮDORYS V OSE "A" (JE KRESLEN)

PŮDORYS V OSE "D" (JE ZRCADLOVÝ OBRAZ)

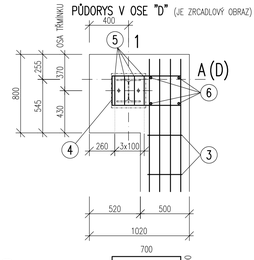

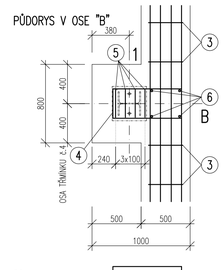

4 TŘ ø R8/150 – 1900 KS 7x2=14

VODOROVNÉ TŘMÍNKY POLOŽKA č.4 SITUOVAT TAK, ABY OBEMKLI KOTEVNÍ ŠROUBY OCEL. SLOUPŮ

4 TŘ ø R8/150 – KS 7

POZNÁMKA:

- CELKOVÉ DÉLKY PRUTŮ VE VÝPISU JSOU STŘÍŽNÉ DÉLKY.
- ROZMĚRY UVÁDĚNÉ V ROZKRESLENÍ VÝZTUŽE JSOU VZTAŽENÉ K OSE PRUTU.
- POLOMĚRY OBLOUKŮ V ROZKRESLENÍ VÝZTUŽE JSOU VZTAŽENÝ K OSE PRUTU.
- NENÍ-LI U OHYBU PRUTU VYZNAČENÝ POLOMĚR, PROVEĎTE OHYB S MINIMÁLNÍM VNITŘNÍM PRŮMĚREM ZAKŘIVENÍ PODLE OBRÁZKU.

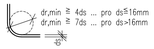

BETON ČSN EN 206
C 20/25 - XC2 - Cl 0,4 - Dmax 22 - S3
OCEL B500B(10505-R)

KRYTÍ TŘMÍNKŮ 40mm A DLE VÝKRESU

ZMĚNA	DATUM	PŘEDMĚT ZMĚNY
0	30.11.2014	DPS

AUTODESK, INC:

ZODPOVĚDNÝ PROJEKTANT		VYPRACOVAL	KONTROLOVAL
STAVEBNÍ ČÁST	STATIKA		
ING. MICHAL FENYK	ING. F. FUJTERA	V. BAIER	ING. F. FUJTERA

ATLANT STATIKA PROJEKTY
JSH: 870 50003 Hradec Králové
IČO 48172251
tel.: 495409823 e-mail: atlant@atlantka.cz

INVESTOR : JK MONT s.r.o.

REKONSTRUKCE BÝVALÉHO KRAVÍNA NA VÝROBNÍ PROSTORY FIRMY JK MONT LHOTA POD PŘELOUČÍ

ZÁKLADOVÝ PAS ZT2 – VÝZTUŽ

ČÍS. ZAKÁZKY	49–FF14
PROJ.STUPEŇ	DPS
DATUM	11.2014
FORMÁT A4	5
MĚŘÍTKO	PŘÍLOHA
1:50	D.1.1.4–ST.04

AutoCAD 2004 CZ – Serial No. 341-31374082